Nordlux Grant: info o krytce
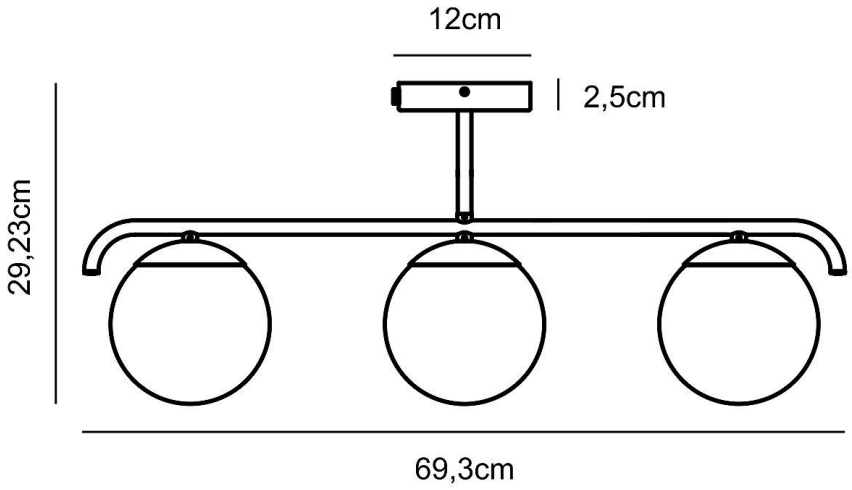
Barva produktu	Materiál krytky	Barva krytky	Průměr krytky (cm)	Výška krytky (cm)
černá	kov	černá	Ø12	2,5
mosaz	kov	mosaz	Ø12	2,5